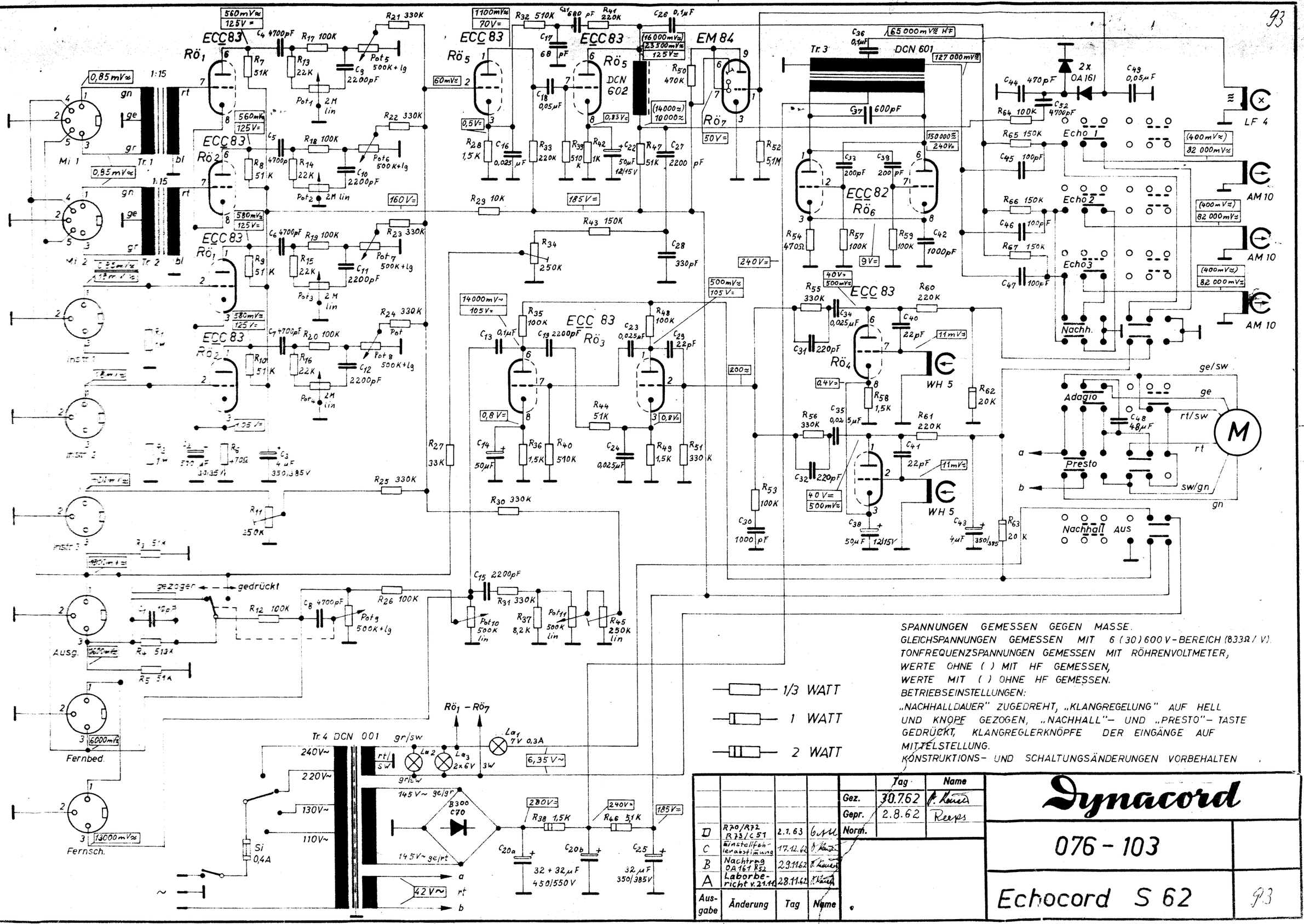

SPANNUNGEN GEMESSEN GEGEN MASSE.
GLEICHSPANNUNGEN GEMESSEN MIT 6 (30) 600 V-BEREICH (833Ω / V).
TONFREQUENZSPANNUNGEN GEMESSEN MIT RÖHRENVOLTMETER,
WERTE OHNE ( ) MIT HF GEMESSEN,
WERTE MIT ( ) OHNE HF GEMESSEN.
BETRIEBSEINSTELLUNGEN:
„NACHHALLDAUER" ZUGEDREHT, „KLANGREGELUNG" AUF HELL UND KNOPF GEZOGEN, „NACHHALL"- UND „PRESTO"- TASTE GEDRÜCKT, KLANGREGLERKNÖPFE DER EINGÄNGE AUF MITTELSTELLUNG.
KONSTRUKTIONS- UND SCHALTUNGSÄNDERUNGEN VORBEHALTEN

Ausgabe	Änderung	Tag	Name
D	R70/R72 R73/C51	2.1.63	[illegible]
C	Einstellfehlerabstimmung	17.12.62	[illegible]
B	Nachtrag OA 161 R52	29.11.62	[illegible]
A	Laborbericht v. 21.11.	28.11.62	[illegible]

	Tag	Name
Gez.	30.7.62	[illegible]
Gepr.	2.8.62	Reeps
Norm.		

Dynacord

076 - 103

Echocord S 62

93